HYDAC INTERNATIONAL

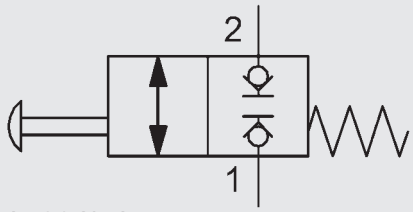

bis 20 l/min
bis 250 bar

2/2-Wege-Sitzventil manuell betätigt, normal geschlossen SAE 8-Einschraubventil – 250 bar

UNF

WS08WM-01

FUNKTION

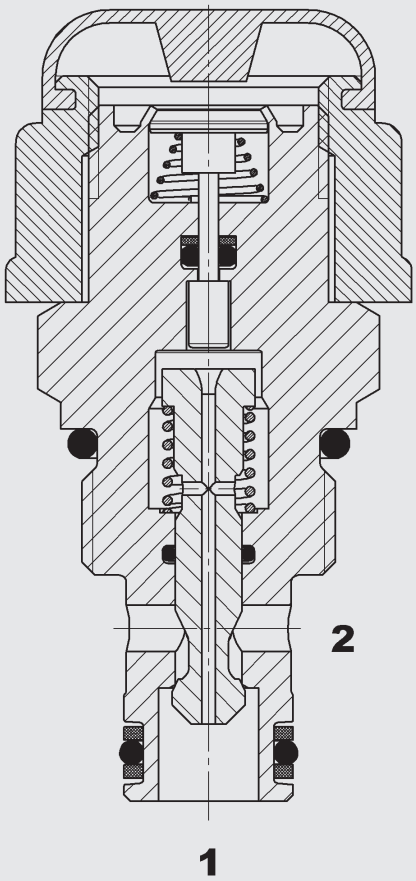

Das Wegeventil WS08WM-01 ist ein manuell betätigtes 2/2 Wege-Sitzventil, in Normalstellung gesperrt.

Das Ventil wird per Daumendruck betätigt und gibt - solange gedrückt wird - den Durchfluss zwischen Anschluss 1 und 2 in beiden Richtungen frei.

ALLGEMEINES

- Anwendung für manuell zu betätigende Systeme
- UNF Einbauraum
- Alle Oberflächen durch Verzinken vor Korrosion geschützt
- Minimaler Verschleiß und lange Lebensdauer durch gehärtete und geschliffene Ventilbauteile
- Betriebssichere Konstruktion durch Einteil-Ventilkörper macht Exzentrizitäten im Einbauraum vernachlässigbar
- Niedriger Druckverlust durch CFD optimierte Strömungsgeometrie

KENNGRÖSSEN

Betriebsdruck:	max. 250 bar	
Volumenstrom:	max. 20 l/min	
Betätigungskraft:	Daumendruck (ca. 40-70 N)	
Interne Leckage:	leckölfrei	
Druckflüssigkeitstemperaturbereich:	min. -20° bis max. +120°	
Umgebungstemperaturbereich:	min. -20° bis max. +80°	
Druckflüssigkeit:	Hydrauliköl nach DIN 51524 T1 + T2	
Viskositätsbereich:	7,4 mm²/s bis 420 mm²/s wird empfohlen	
Filterung:	Zulässiger Verschmutzungsgrad der Betriebsflüssigkeit nach ISO 4406 Klasse 21/19/16 oder besser	
Einbaulage:	beliebig	
Werkstoffe:	Ventilkörper:	hochfester Stahl
	Kolben:	gehärteter und geschliffener Stahl
	Dichtungen:	NBR (Standard) FKM (optional)
	Stützringe:	PTFE
Einbauraum:	FC08-2	
Masse:	0,09 kg	

ABMESSUNGEN

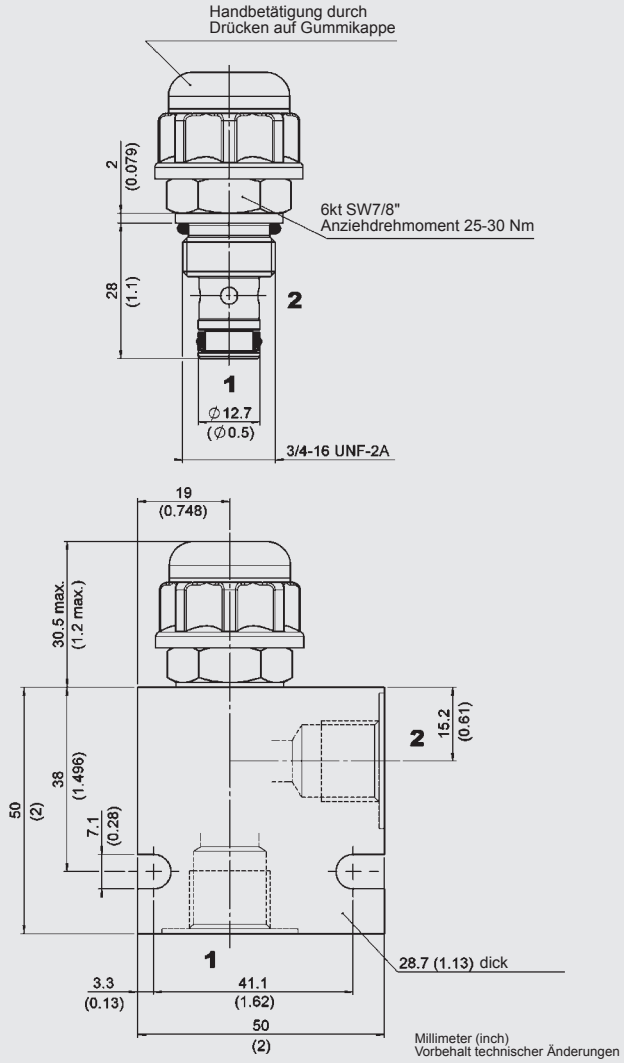

TYPENSCHLÜSSEL

WS08WM - 01 - C - N

Benennung
Wegesitzventil, manuell betätigt,
normal geschlossen, NW 08

Ausführung
01 = Standard
(andere Ausführungen auf Anfrage)

Anschlussart
C = nur Einschraubventil
SB3 = 3/8 BSP Anschluss, Stahlgehäuse
AB3 = 3/8 BSP Anschluss, Alugehäuse

Dichtungswerkstoff
N = NBR (Standard)
V = FKM (optional)

Standardausführungen, bevorzugt lieferbar

Typbezeichnung	Material-Nr.
WS08WM-01-C-N	3054918

Rohranschlussgehäuse

Typbezeichnung	Material-Nr.	Werkstoff	Anschlüsse
FH082-AB3	3011423	Alu, eloxiert	3/8" BSP
FH082-SB3	560919	Stahl, verzinkt	3/8" BSP

EINBAURAUM

UNF FC08-2

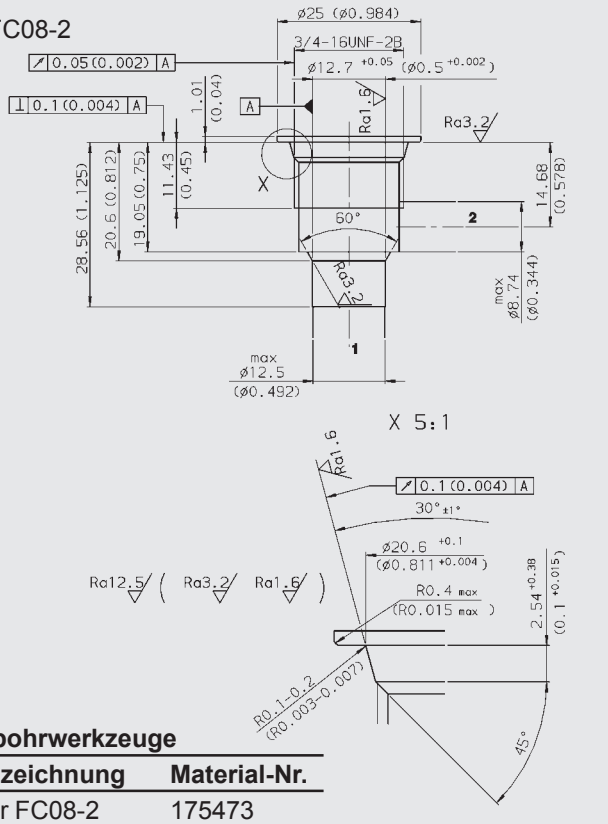

Formbohrwerkzeuge

Typbezeichnung	Material-Nr.
Senker FC08-2	175473
Reibahle FC08-2	175474

KENNLINIE

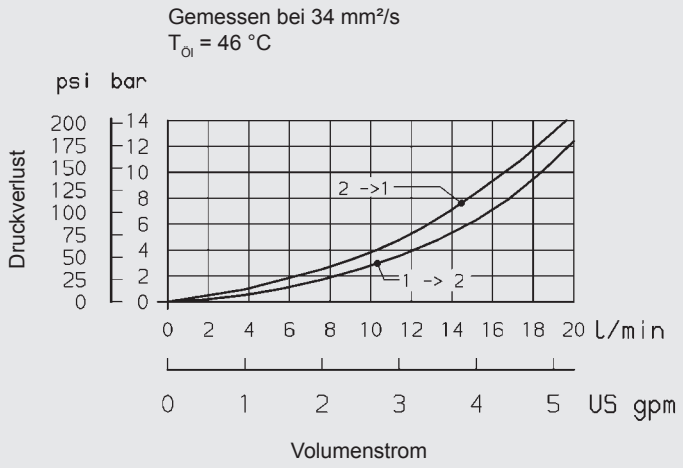

ANMERKUNG

Die Angaben in diesem Prospekt beziehen sich auf die beschriebenen Betriebsbedingungen und Einsatzfälle.
Bei abweichenden Einsatzfällen und/oder Betriebsbedingungen wenden Sie sich bitte an die entsprechende Fachabteilung.
Technische Änderungen sind vorbehalten.

HYDAC Fluidtechnik GmbH
Justus-von-Liebig-Str.
D-66280 Sulzbach/Saar
Tel: 0 68 97 /509-01
Telefax. 0 68 97 /509-598
E-Mail: flutec@hydac.com